192系列

带表高度卡尺 HW

- 通过上下两段计数器和表盘，可轻松准确地读取测量值。
- 可以在任意位置进行置零(重置)。
- 驱动手轮可以轻松粗调及操作尺框。
- 划线器尖端带硬质合金。

192-130
HW-30

■规格

货号	型号	测量范围 (mm)	分度值 (mm)	最大允许误差* E_{MPE}(mm)	高度 (mm)	质量 (kg)
192-130	HW-30	0～300	0.01	±0.03	470	4.2
192-132	HW-60	0～600		±0.05	798	9.8
192-133	HW-100	0～1000		±0.07	1220	17.0

●标准附属品: 划线器: **No.07GZA000**、划线器夹钳: **No.05GZA033**
*: 最大允许误差•E_{MPE}是根据ISO/TR 14253-6: 2018中的一个术语(表记)。

■尺寸

HW-30、HW-60 ( )内尺寸是: **HW-60**　　**HW-100**　　单位: mm

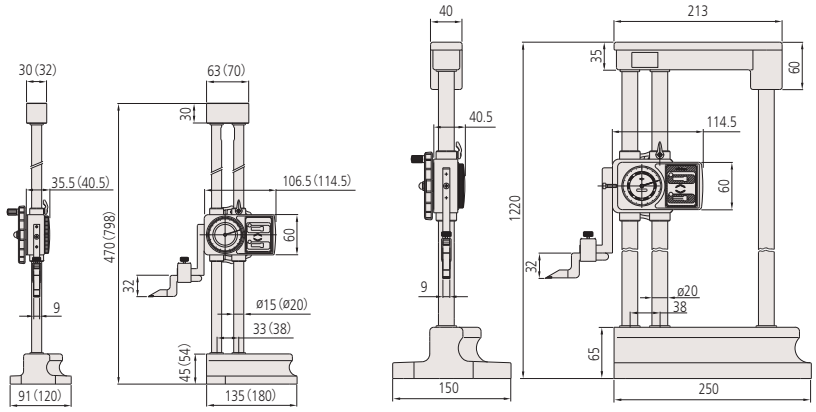

三丰公司秉承持续创新向客户提供最新技术体验的理念。
因此保留对产品的技术规格进行变更的权利。规格如有变更，恕不另行通知。

附件
(选件)

划线器

■尺寸

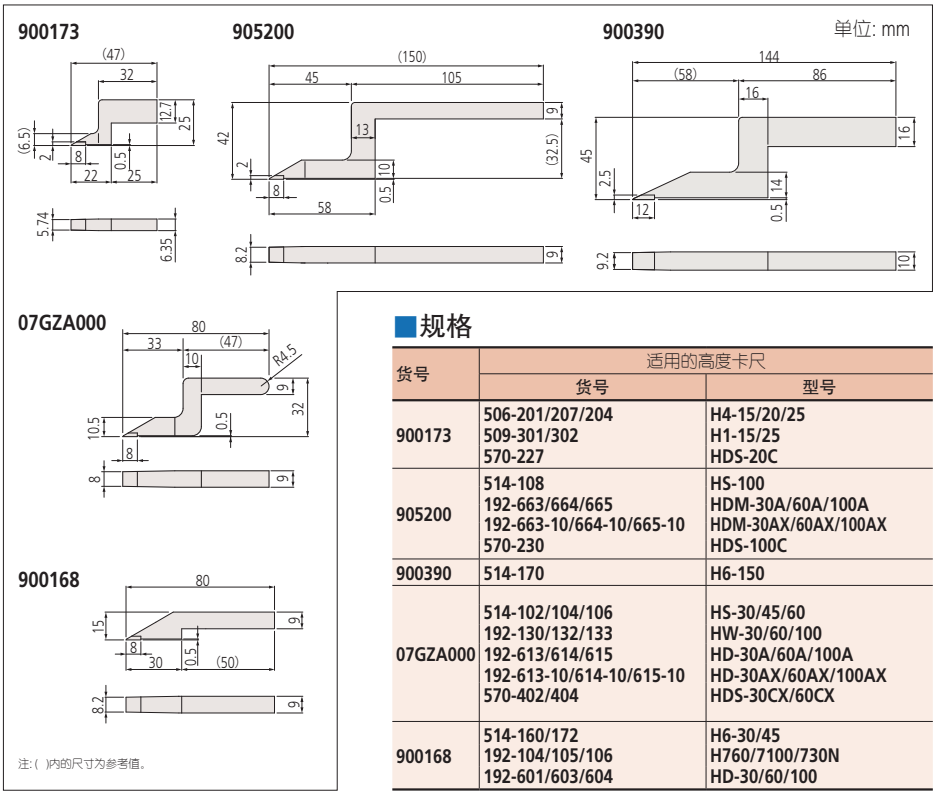

■规格

货号	适用的高度卡尺	
	货号	型号
900173	506-201/207/204 509-301/302 570-227	H4-15/20/25 H1-15/25 HDS-20C
905200	514-108 192-663/664/665 192-663-10/664-10/665-10 570-230	HS-100 HDM-30A/60A/100A HDM-30AX/60AX/100AX HDS-100C
900390	514-170	H6-150
07GZA000	514-102/104/106 192-130/132/133 192-613/614/615 192-613-10/614-10/615-10 570-402/404	HS-30/45/60 HW-30/60/100 HD-30A/60A/100A HD-30AX/60AX/100AX HDS-30CX/60CX
900168	514-160/172 192-104/105/106 192-601/603/604	H6-30/45 H760/7100/730N HD-30/60/100

杠杆表

杠杆表的安装(详细信息请参见07-69页)。

接触传感器

- **No.900872**
- 安装在工件*1和高度卡尺*2上，当划线器接触到工件时，指示器灯亮，是使用方便的传感器。
  *1: 仅限导电的工件。
  *2: 安装在导电的位置。
- 内置磁铁。
- 使用2节PR44电池(需自行准备)。
- 请使用精密岩石平台。(详细信息参见01-40页)

中心测头

- **No.951144**
- 可快速测量两孔或多孔之间的孔中心距离的测头。
- 可测量孔径: ø1mm-ø38mm
- 安装部尺寸: 9 x 9mm

测深附件

- **No.900764**
- 测量凹槽和孔深度的附件。
- 可测量的最小孔径: 5.5mm。
- 从固定杆底部到测头尖端的最大距离为: 80mm(公制型)。
- 也可使用指针式指示表的可更换测头
  (详细信息参见07-49、07-50页)。
- 安装部尺寸: 9 x 9mm
- 固定杆长度: 100mm

三丰公司秉承持续创新向客户提供最新技术体验的理念。
因此保留对产品的技术规格进行变更的权利。规格如有变更，恕不另行通知。