直驱电机
SM60 系列

应用范围：

广泛应用于印刷、包装、纸品加工、食品和饮料加工、医疗成像、体外诊断及实验室自动化、药品制造、材料成形与切割、石油与天然气、机器人、军工等行业。

技术参数 Technical Parameters

型号	SM60-C-060-00640-05
额定电压	28(V)
极对数	10
连续堵转转矩	≥0.32(N. m)
连续堵转电流	≤1(A)
峰值堵转转矩	≥0.64（N.m)
峰值堵转电流	≤2(A)
空载转速	600±60(r/min)
反电势系数	0.028(V/r/min)
力矩系数	≥0.32(N. m/A)
转子转动惯量	≤6x10^{-6}(kg.m^2)
线电阻	13±1.3(Ω)
线电感	21±2.1(mH)
耐电压	对地≤5mA
绝缘电阻	对地≥100MΩ
重量	≤0.3(kg)
温度范围	-55℃ ~+125℃
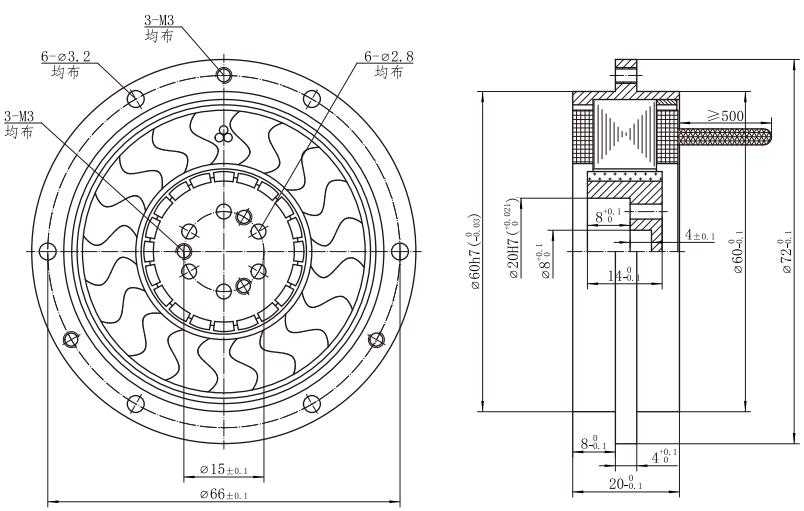
外型尺寸 External Dimensions