直驱电机
SM120 系列

应用范围：

广泛应用于印刷、包装、纸品加工、食品和饮料加工、医疗成像、体外诊断及实验室自动化、药品制造、材料成形与切割、石油与天然气、机器人、军工等行业。

技术参数 Technical Parameters

型号	SM120-C-023-03200-09
额定电压	28(V)
极对数	15
连续堵转转矩	≥1.6(N.m)
连续堵转电流	≤2(A)
峰值堵转转矩	≥3.2(N.m)
峰值堵转电流	≤4(A)
空载转速	230±23(r/min)
反电势系数	0.07(V/r/min)
力矩系数	≥0.8(N.m/A)
转子转动惯量	≤0.0002(kg.m²)
线电阻	6.8±0.7(Ω)
线电感	11±1.1(mH)
耐电压	对地≤5mA
绝缘电阻	对地≥100MΩ
重量	≤0.9(kg)
温度范围	-55℃~+125℃
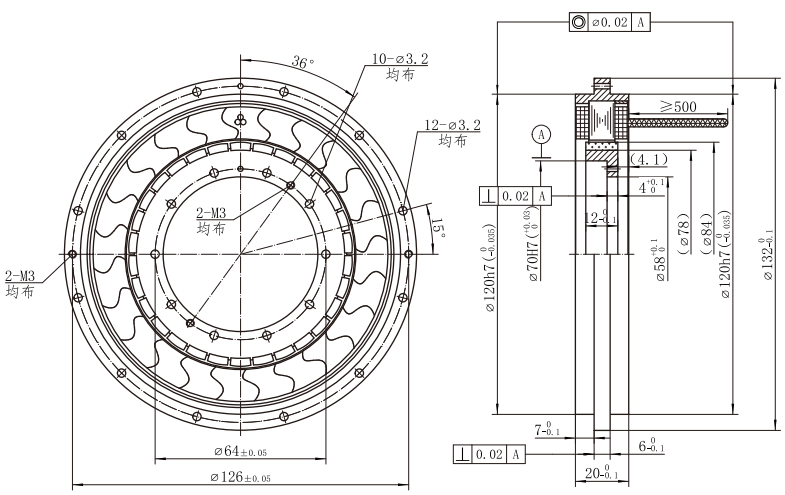
外型尺寸 External Dimensions