直驱电机
SM70 系列

应用范围：

广泛应用于印刷、包装、纸品加工、食品和饮料加工、医疗成像、体外诊断及实验室自动化、药品制造、材料成形与切割、石油与天然气、机器人、军工等行业。

技术参数 Technical Parameters

型号	SM70-C-055-01000-02
额定电压	28(V)
极对数	12
连续堵转转矩	≥0.5(N. m)
连续堵转电流	≤1.5(A)
峰值堵转转矩	≥1 (N.m)
峰值堵转电流	≤3(A)
空载转速	550±55(r/min)
反电势系数	0.026 (V/r/min)
力矩系数	≥0.35(N. m/A)
转子转动惯量	≤2x10^{-5}(kg.m^2)
线电阻	8.4±0.8(Ω)
线电感	9.8±1 (mH)
耐电压	对地≤5mA
绝缘电阻	对地≥100MΩ
重量	≤0.34(kg)
温度范围	-55℃ ~+125℃
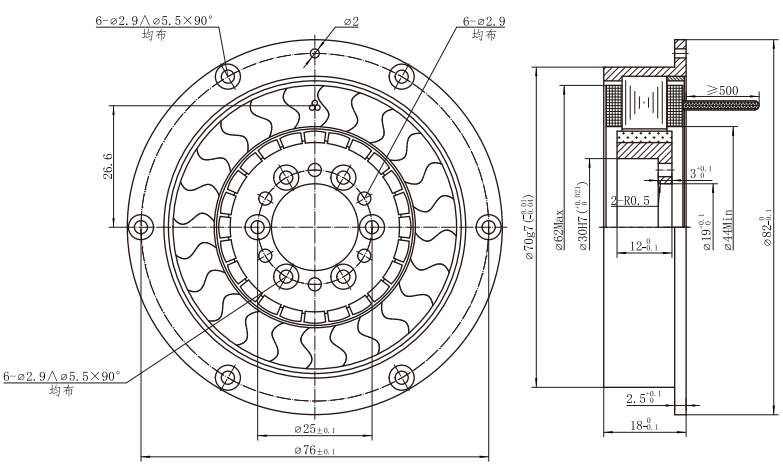
外型尺寸 External Dimensions