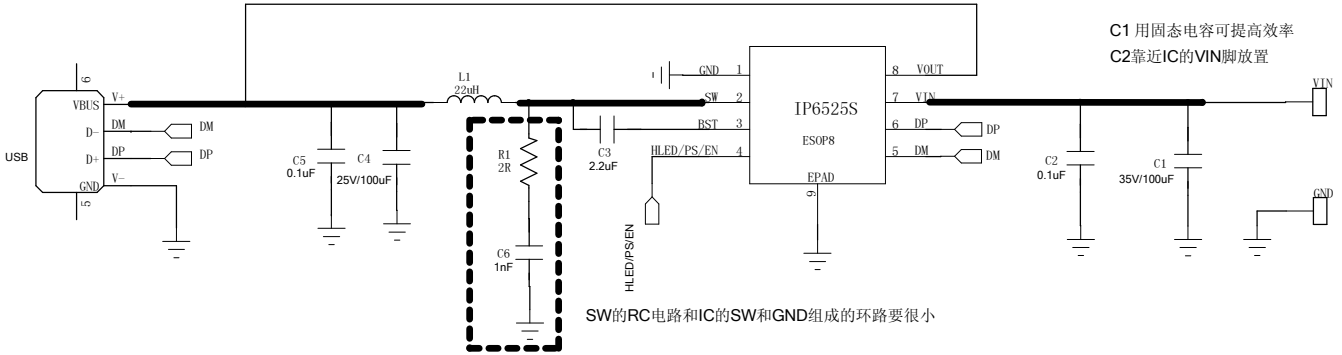

SW的RC电路和IC的SW和GND组成的环路要很小

PIN4可以被设定为快充输出指示功能、功率控制功能或者外部使能功能，默认设定为快充输出指示功能

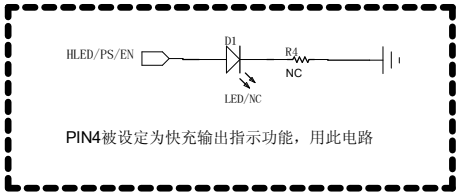

PIN4被设定为快充输出指示功能，用此电路

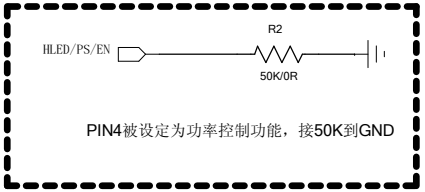

PIN4被设定为功率控制功能，接50K到GND

英集芯科技
INJOINIC TECHNOLOGY

TITLE:			
DRAWM:		DATED:	