P-8B

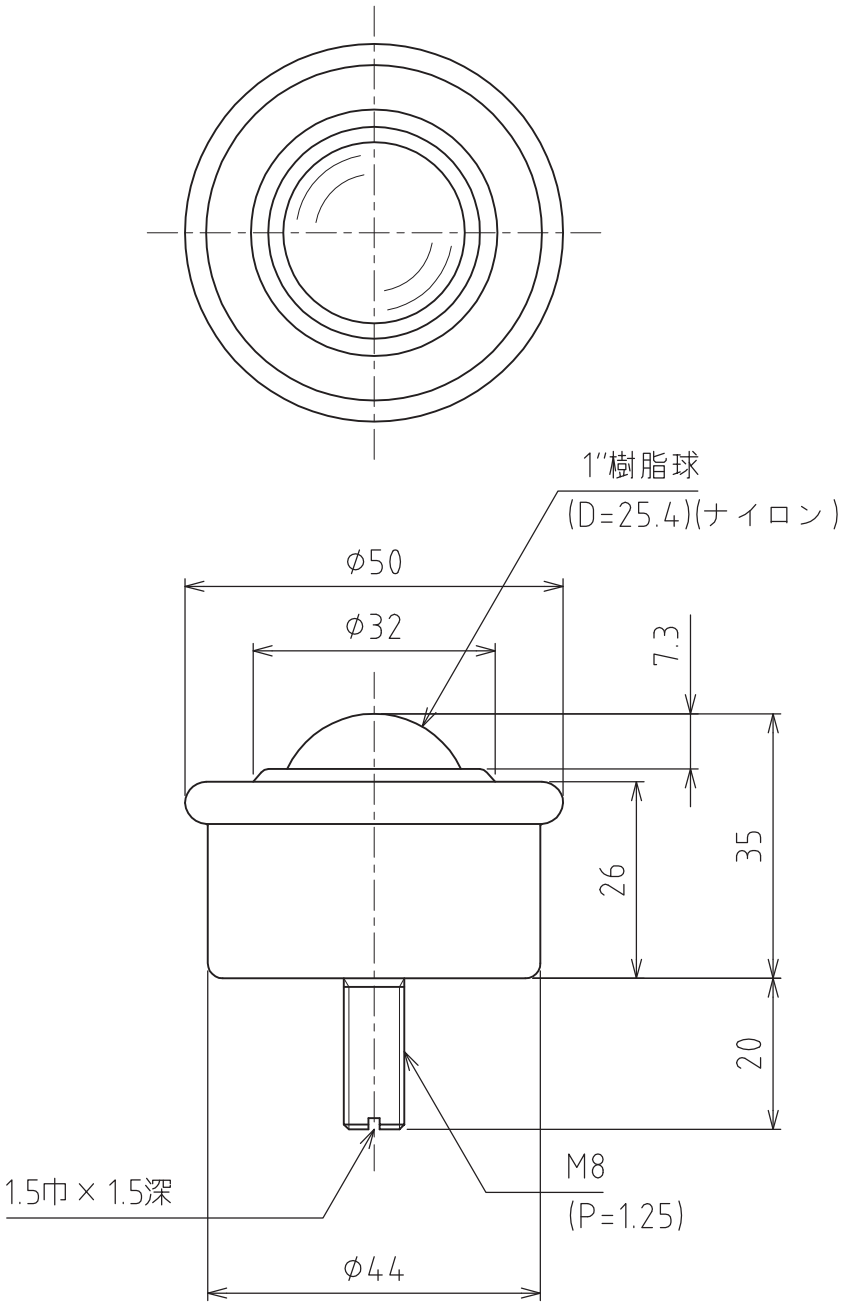

許容荷重：49N (5kgf)
自重：108g

FREEBEAR®